Istruzioni per l'uso

HOME DELUXE
WIR MACHEN DEIN ZUHAUSE

Sedia pensile pieghevole

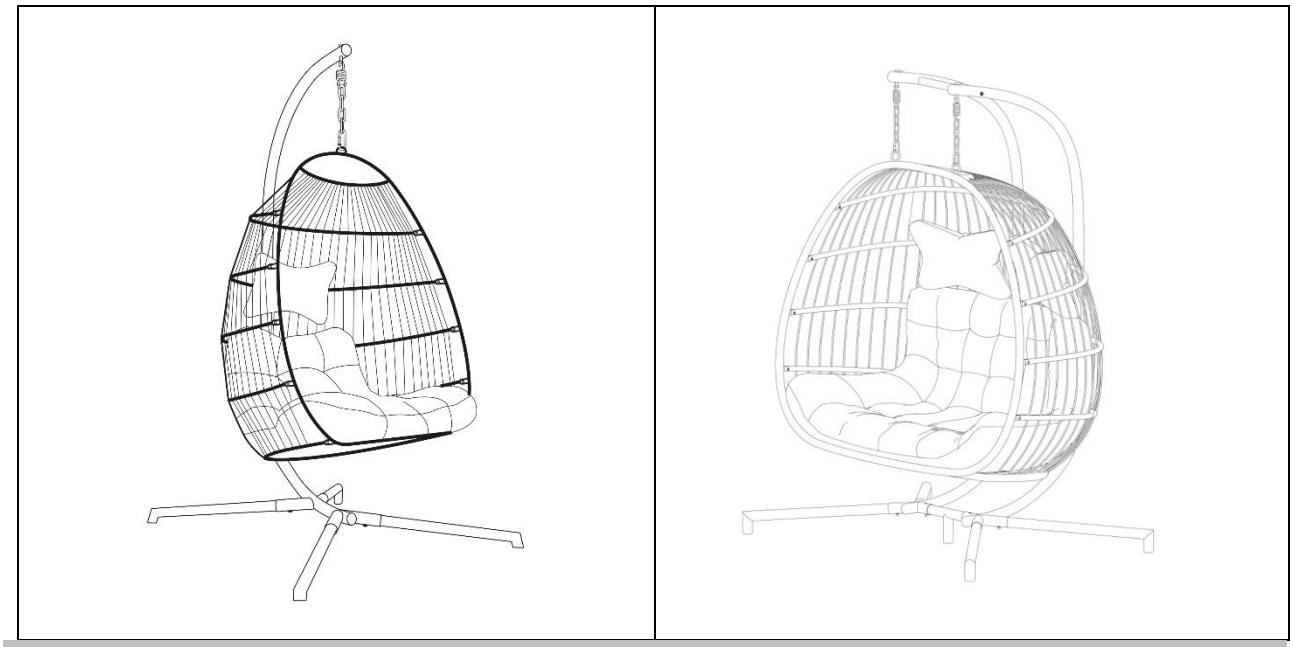

Istruzioni d'uso originali

Progettato in Germania

Indice dei contenuti

1. Informazioni generali ... 3
1.1. Panoramica del prodotto ... 3
1.2. Note generali ... 3
1.3. Garanzia ... 3
2. Informazioni sulle istruzioni per l'uso ... 4
2.1. Disponibilità delle istruzioni per l'uso ... 4
2.2. Gruppi target delle istruzioni per l'uso ... 4
2.3. Informazioni sulla traduzione ... 4
2.4. Spiegazione dei simboli ... 4
2.5. Informazioni generali sulle istruzioni per l'uso ... 4
2.6. Uso previsto ... 5
2.7. Istruzioni generali di sicurezza ... 5
3. Caratteristiche del prodotto ... 6
3.1. Dati tecnici ... 6
3.2. Descrizione del prodotto ... 7
4. Ambito di consegna ... 7
4.1. Istruzioni di sicurezza ... 10
5. Montaggio ... 12
5.1. Struttura del prodotto ... 12
6. Applicazione ... 18
6.1. Istruzioni di sicurezza ... 18
6.2. Messa in servizio iniziale ... 18
6.3. Operazione ... 18
6.4. Posizione di stoccaggio ... 18
7. Risoluzione dei problemi ... 19
8. Manutenzione e cura ... 19
8.1. Istruzioni di sicurezza ... 19
9. Smontaggio ... 19
9.1. Istruzioni di sicurezza ... 19
10. Smaltimento dei rifiuti ... 19

Gentile cliente,

Grazie per aver scelto un prodotto di **Home Deluxe GmbH**. Ci auguriamo che vi piaccia la vostra nuova sedia pensile pieghevole LOMA.

Le istruzioni per l'uso vi supportano nell'installazione, nella messa in funzione, nel funzionamento e nella manutenzione del prodotto. Le istruzioni per l'uso e le avvertenze di sicurezza devono essere lette attentamente e integralmente. Osservare queste istruzioni per evitare pericoli.

1. Informazioni generali

1.1. Panoramica del prodotto

Modello: LOMA	ID articolo	ID variante
Sedia sospesa pieghevole LOMA 1 posto nero - Confezione da 1 pz.	27807	72135
Sedia sospesa pieghevole LOMA 1 posto beige - Confezione da 1 pz.	27808	72136
Sedia sospesa pieghevole LOMA 2 posti beige - Confezione 1 di 2 (cesto, cuscino)	27809	72137
Sedia sospesa pieghevole LOMA 2 posti beige - Confezione da 2 pezzi (struttura: 1x piede, 2x braccio)	27810	72138
Sedia sospesa pieghevole LOMA 2 posti nero - Confezione 1 di 2 (cesto, cuscino)	27811	72139
Sedia sospesa pieghevole LOMA 2 posti nero - Confezione da 2 pezzi (struttura: 1x piede, 2x braccio)	27812	72140
Sedia pensile pieghevole LOMA	27813	72141

1.2. Note generali

Per soddisfare le nostre richieste, miglioriamo costantemente la qualità, semplifichiamo l'installazione e il funzionamento e adattiamo i prodotti alle esigenze dei clienti. A causa di questi cambiamenti, la versione attuale delle istruzioni per l'uso è disponibile sulla nostra homepage.

Il termine "prodotto" è utilizzato nelle istruzioni per l'uso della "sedia pensile pieghevole LOMA".

1.3. Garanzia

La responsabilità legale per i difetti e i diritti di garanzia si applicano a partire dalla data di acquisto.
Home Deluxe GmbH non si assume alcuna responsabilità per i danni causati dalla mancata osservanza delle istruzioni per l'uso. I reclami derivanti da un'installazione o da un uso improprio sono esclusi dalla garanzia.
In caso di difetti del prodotto, si prega di contattare il nostro servizio clienti per iscritto utilizzando il modulo di contatto sulla nostra homepage, indicando il nome del prodotto, il numero di serie e una foto della targhetta:

Home Deluxe GmbH
Schanzeweg 2
32312 Lübbecke
Germania
Tel: +49 (0)5743 6181-0
www.home-deluxe-gmbh.de

In caso di ulteriori domande, si prega di contattare il nostro servizio clienti tramite il modulo di contatto.

2. Informazioni sulle istruzioni per l'uso

2.1. Disponibilità delle istruzioni per l'uso

Le istruzioni per l'uso sono parte integrante del prodotto e devono essere conservate complete e nelle immediate vicinanze del prodotto.

2.2. Gruppi target delle istruzioni per l'uso

Le istruzioni per l'uso devono essere lette e rispettate da ogni persona coinvolta in una delle seguenti attività o utilizzi:

- Disimballaggio
- Montaggio / Installazione
- Messa in servizio / Funzionamento
- Manutenzione / ispezione / cura
- Risoluzione dei problemi / riparazione
- Smaltimento dei rifiuti

2.3. Informazioni sulla traduzione

Le istruzioni per l'uso originali sono state scritte in tedesco. Ogni altra lingua disponibile è una traduzione della versione tedesca.

2.4. Spiegazione dei simboli

Simbolo	Spiegazione dei simboli
	**ATTENZIONE** Il simbolo indica possibili pericoli che potrebbero causare lesioni gravi o mortali. Prima di eseguire la fase di installazione o applicazione corrispondente, leggere la nota corrispondente.
	**INFO** I simboli forniscono informazioni importanti e indicano danni materiali. Osservarli prima di eseguire la fase di installazione o applicazione corrispondente per comprendere i problemi ed evitare danni.
	**Leggere le istruzioni per l'uso** Il simbolo indica che le istruzioni per l'uso devono essere lette attentamente prima di montare/installare e/o mettere in funzione l'apparecchio.

2.5. Informazioni generali sulle istruzioni per l'uso

Le istruzioni per l'uso si riferiscono alla sedia pensile pieghevole LOMA. Esse contengono importanti informazioni sul montaggio, il funzionamento, la manutenzione e la pulizia. Le istruzioni per l'uso, in particolare le istruzioni di sicurezza, devono essere lette attentamente prima di utilizzare il prodotto; conservare le istruzioni per l'uso in un luogo sicuro. Per evitare lesioni o danni accidentali, utilizzare il prodotto solo come descritto nelle presenti istruzioni per l'uso. Se il prodotto viene ceduto a terzi, devono essere consegnate anche le presenti istruzioni per l'uso.

2.6. Uso previsto

Il prodotto è di alta qualità, durevole e destinato o adatto esclusivamente all'uso domestico in misura ragionevole e abituale. Inoltre, il nostro prodotto **non è** destinato a un uso commerciale.
Il prodotto è inteso esclusivamente come sedile e non deve essere utilizzato come attrezzatura da gioco per bambini.
Utilizzare il prodotto solo come descritto nelle presenti istruzioni per l'uso. Qualsiasi altro uso è da considerarsi improprio e può causare danni a cose o persone. Il produttore non si assume alcuna responsabilità per i danni causati da un uso improprio o non corretto.

2.7. Istruzioni generali di sicurezza

Avvertenze generali di pericolo



- L'uso improprio può causare gravi lesioni personali e danni alle cose. Per questo motivo, l'installazione, la messa in funzione, la risoluzione dei problemi, la manutenzione e le riparazioni devono essere eseguite solo da personale qualificato.
- Installare il prodotto **solo** se la fornitura è completa e in perfetto stato.
- Assicurarsi che tutti i componenti siano integri e correttamente installati. Se non sono installati correttamente, vi è il rischio di lesioni. Le parti danneggiate possono compromettere la sicurezza e il funzionamento.
- Posizionare il prodotto solo su una superficie sicura, piana e solida.
- Non apportare modifiche al prodotto
- Controllare il fissaggio a intervalli regolari.

Pericolo per i bambini



- **Pericolo di soffocamento!** Tenere i bambini lontani dai materiali di imballaggio.
- Tenere i bambini lontani dal luogo di montaggio durante l'assemblaggio del prodotto. La fornitura contiene piccole parti che possono essere ingerite o causare gravi lesioni.
- **Rischio di ribaltamento!** Il prodotto non è un giocattolo per bambini, una parete da arrampicata o un'attrezzatura sportiva. I singoli elementi del prodotto possono ribaltarsi se caricati su un lato, con conseguente rischio di morte.
- I bambini possono ferirsi giocando con il prodotto o tirandolo su.
- Non collocare il prodotto direttamente o nelle immediate vicinanze di un'area di gioco.
- Spiegare ai bambini come utilizzare correttamente il prodotto e non lasciarli mai senza sorveglianza mentre giocano.
- Rimuovere tutti gli oggetti appuntiti, i vetri rotti o le pietre dalle vicinanze del prodotto. Assicurarsi che i bambini che giocano non siano a rischio.
- Assicurarsi che i bambini piccoli non mettano in bocca le parti più piccole.

Rischio di lesioni
L'uso improprio del prodotto può provocare lesioni.



- Controllare che il prodotto non presenti danni visibili prima di ogni utilizzo.
- Non apportare modifiche al prodotto. Eventuali modifiche devono essere autorizzate per iscritto dal produttore ed eseguite secondo le istruzioni.
- Assicurarsi che il prodotto sia installato in modo sicuro per evitare lesioni.

Rischio di danni



- L'uso improprio del prodotto può causare danni.
- Non aprire la confezione con oggetti appuntiti (ad es. coltelli, forbici o simili) per non danneggiare il prodotto. Prestare attenzione durante l'apertura.
- **Pericolo di ribaltamento!** Non salire sul prodotto.
- Non utilizzare il prodotto in prossimità di fonti di calore o fiamme libere.

Pericolo di esplosione



- **Attenzione**: non conservare all'interno del prodotto sostanze altamente infiammabili, combustibili o esplosive. Le sostanze altamente infiammabili possono prendere fuoco.

3. Caratteristiche del prodotto

3.1. Dati tecnici

Sedia sospesa pieghevole LOMA / 1 posto	
Cesto (L x P x A)	86 x 72 x 118 cm
Telaio (L x P x A)	115 x 115 x 196 cm
Peso	21,7 kg
Capacità di carico	max. 120 kg
Materiale (telaio)	Telaio in acciaio verniciato a polvere
Materiale (cestino)	montanti in alluminio antiruggine + rete in plastica + cavo resistente alle intemperie
Persone	max. 1 persona

Sedia sospesa pieghevole LOMA / 2 posti	
Cesto (L x P x A)	130 x 69 x 123 cm
Telaio (L x P x A)	136,5 x 98 x 194 cm
Peso	38,9 kg
Capacità di carico	max. 200 kg
Materiale (telaio)	Telaio in acciaio verniciato a polvere
Materiale (cestino)	montanti in alluminio antiruggine + rete in plastica + cavo resistente alle intemperie
Persone	max. 2 persone

3.2. Descrizione del prodotto

Sfruttate al massimo lo spazio e mettetevi comodi da soli o in coppia. Grazie alle delicate vibrazioni prodotte da una sospensione a molla, il prodotto vi farà entrare in un piacevole stato di calma. Il prodotto è estremamente robusto, resistente agli agenti atmosferici e dalla forma elegante, che lo rende adatto a qualsiasi ambiente. La struttura in metallo è stabile e molto robusta. Il prodotto è durevole, robusto ed estremamente stabile.

4. Ambito di consegna

Al momento della consegna, verificare che l'imballaggio non presenti danni esterni. Inoltre, subito dopo il disimballaggio, verificare che la fornitura sia completa e che il prodotto e tutti i componenti siano in perfette condizioni. Montare il prodotto solo se la fornitura è completa e non danneggiata.

Componenti/parti 1 posto

No.	Descrizione del	Quantità	Illustrazione
1.	Cacciavite	1	
2.	Chiave a brugola	1	
3.	Vite	1	
4.	Bullone di fissaggio	1	
5.	Supporto a molla	1	
6.	Primavera	1	
7.	Catena	1	
8.	Moschettone	1	
A	Piede	4	

No.	Descrizione del	Quantità	Illustrazione
B	Telaio	1	
C	Braccio	1	
D	Cestino	1	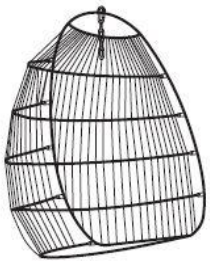
E	Cuscino	1	

Componenti/parti 2 posti

No.	Descrizione del	Quantità	Illustrazione
1.	Bullone di fissaggio	4	
2.	Bullone terminale	4	
3.	Chiave a brugola	1	
4.	Chiave inglese	1	
5.	Chiave inglese	1	
6.	Connettore	1	
7.	Supporto a molla	2	
8.	Primavera	2	
A	Telaio a sinistra	1	
B	Telaio destro	1	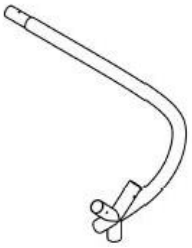
C	Palo centrale	1	

No.	Descrizione del	Quantità	Illustrazione
D	Piede	4	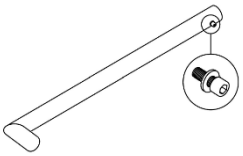
E	Braccio	2	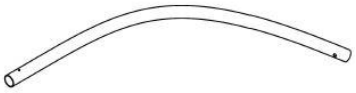
F	Cestino	1	
G	Cuscino	1	

4.1. Istruzioni di sicurezza

Tutte le informazioni sulla salute e sulla sicurezza devono essere lette.

Rischio di lesioni

Una manipolazione impropria durante l'installazione può causare lesioni

- Il prodotto verrà consegnato in più pacchi. Fate molta attenzione quando aprite i pacchi.
- Installare il prodotto **solo** se la fornitura è completa e in perfetto stato.
- Posizionare il prodotto solo su una superficie sicura, piana e solida.
- Assicurarsi che lo spazio a disposizione per l'installazione del prodotto sia sufficiente.
- Rispettare sempre le dimensioni di montaggio e utilizzare il materiale di montaggio fornito.
- Gli errori di funzionamento, gli errori di montaggio o i danni causati dal montaggio sono esclusi dalla garanzia.
- Per assemblare il prodotto sono necessarie almeno 2 persone.
- **Rischio di schiacciamento!** Le dita possono essere schiacciate se non si fa attenzione.
- Durante il montaggio, indossare indumenti protettivi come scarpe di sicurezza e guanti di

protezione.

5. Montaggio

5.1. Struttura del prodotto

Il prodotto viene consegnato smontato e può essere assemblato con poco sforzo. Seguire attentamente le istruzioni di montaggio. Se le istruzioni non vengono seguite, non è possibile garantire il funzionamento e la sicurezza del prodotto.

Strumenti necessari

	Coltello da taglio	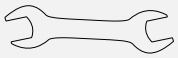	Chiave inglese

- Le seguenti istruzioni devono essere lette con attenzione.
- Disimballare con cura il prodotto.

Montaggio 1 posto

Illustrazione	Fase di accumulo
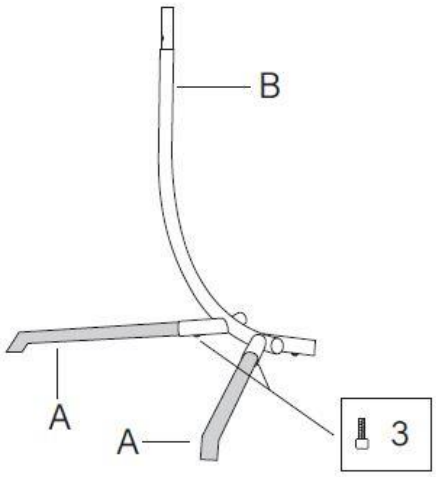	**Fase 1:** fissare i due piedini **(A)** al telaio **(B**) con le viti **(3).**

Illustrazione	Fase di accumulo
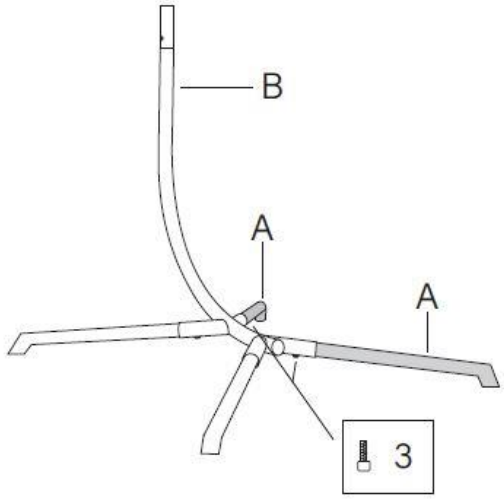	**Fase 2:** montare i piedini **(A)** sull'altro lato con le viti **(3)**.
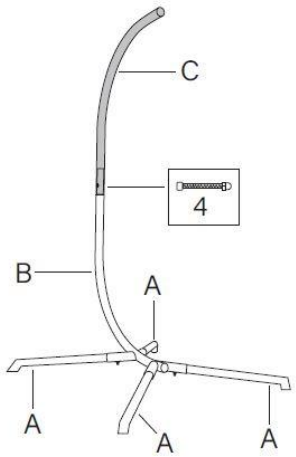	**Fase 3:** inserire il braccio **(C)** e fissarlo al telaio con il bullone di fissaggio **(4).**
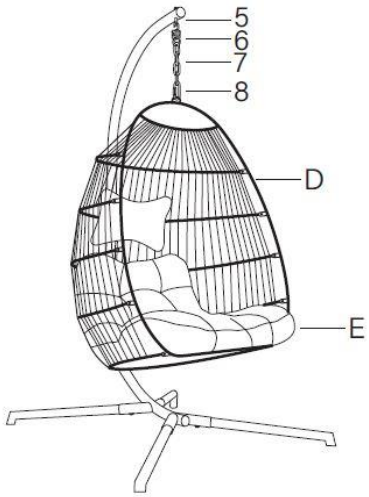	**Fase 4:** inserire il supporto a molla **(5)**, la molla **(6)**, la catena **(7)** e il moschettone **(8)** per appendere il cestino. Prendere il cestino **(D)** e posizionarlo sul gancio **(6)**. Inserire il cuscino **(E)** nel cestello **(D)**.

Illustrazione	Fase di accumulo
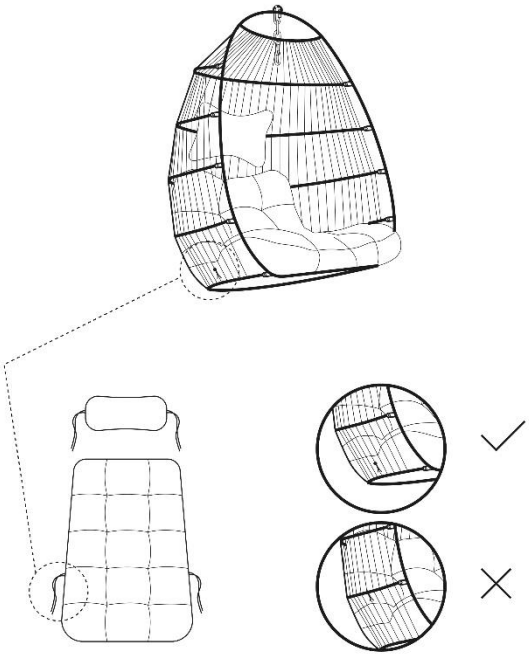	**Fase 5:** Assicurarsi che il cuscino sia al suo posto e che sia ben annodato sul retro.

Montaggio 3 posti

Illustrazione	Fase di accumulo
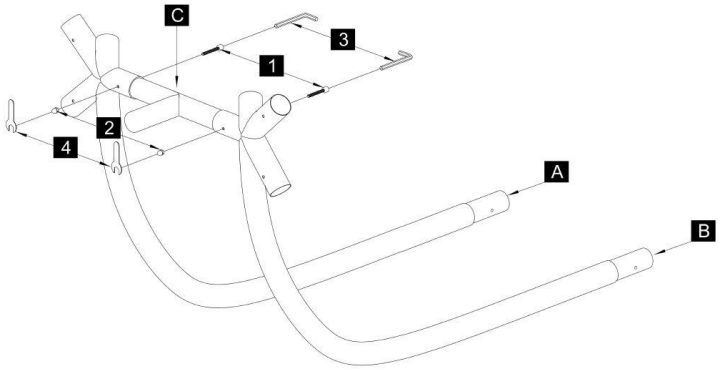	**Fase 1:** Prendere la cornice a sinistra **(A)** e quella a destra **(B)**. Collegare i due telai alla barra centrale **(C)**. A tale scopo, utilizzare i bulloni di fissaggio **(1)** e le estremità dei bulloni **(2)**. Serrare i bulloni con la chiave a brugola (3) e la chiave (4).

Illustrazione	Fase di accumulo
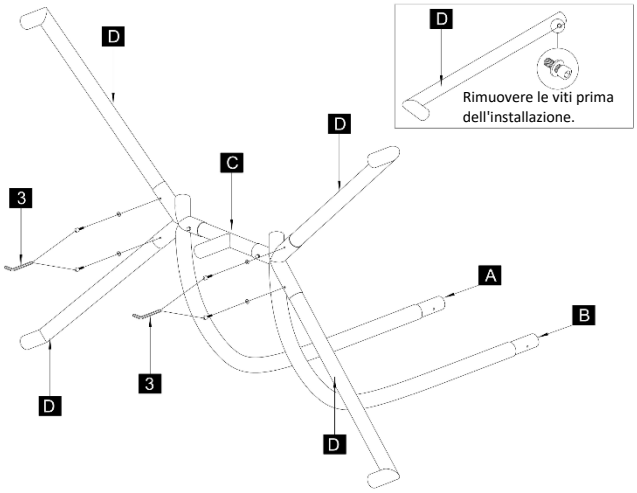 3	**Fase 2:** rimuovere innanzitutto le viti dalla barra centrale **(C)** (vedi figura). Prendere il piede **(D)** e sul lato inferiore del telaio. Serrare le viti con la chiave a brugola **(3)**. Assicurarsi che la base sia montata saldamente e in modo stabile.
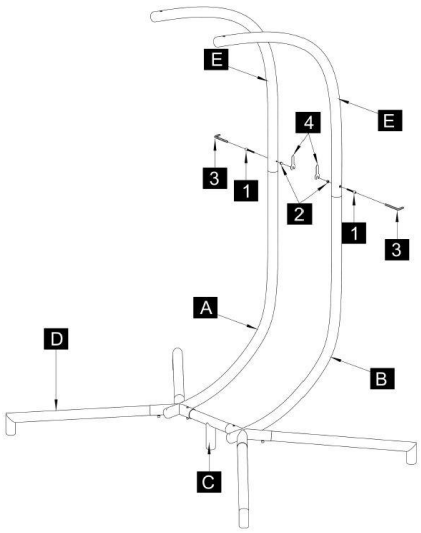	**Fase 3:** Prendere i bracci **(E)** e posizionarli sui lati del telaio. Assicurarsi che i bracci siano posizionati in modo uniforme e stabile. Serrare i bulloni con la chiave a brugola **(3)** e la chiave **(4)**. **Attenzione!** Il lato conico del dado deve essere montato rivolto verso il braccio. Montare il secondo braccio nello stesso modo.
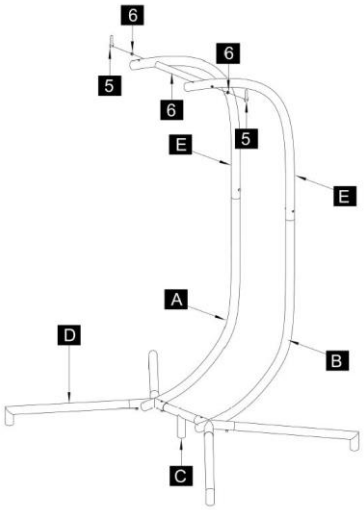	**Fase 4:** utilizzare il connettore **(6)** per fissare saldamente i bracci. Fissarli con la chiave **(5).**

Illustrazione	Fase di accumulo
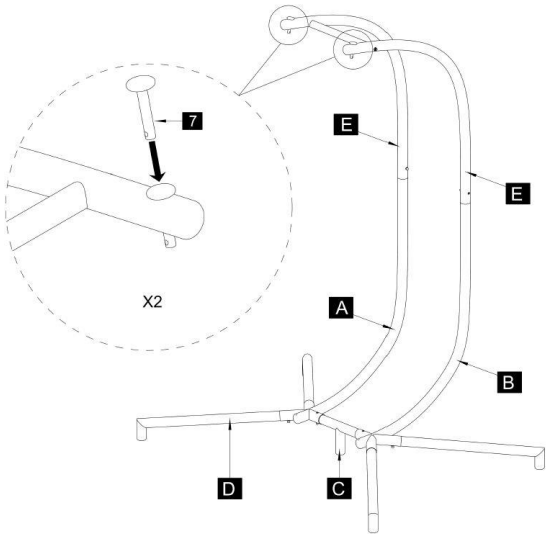	**Fase 5:** posizionare il supporto della molla **(7)** nelle posizioni previste sul telaio.
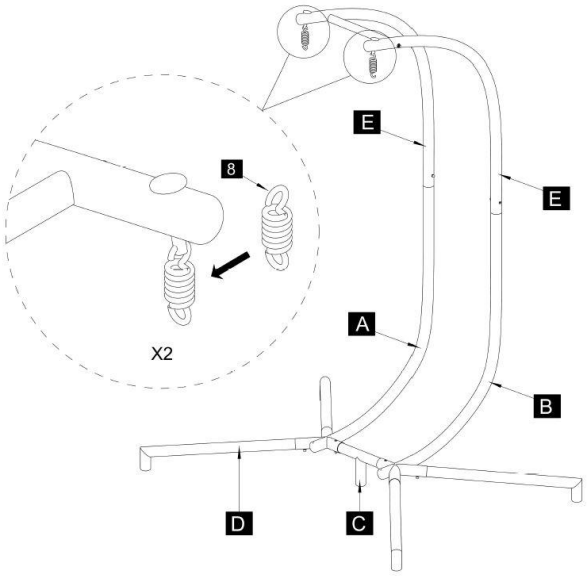	**Fase 6:** Fissare la molla **(8)** nel portamolla. Controllare che la molla sia inserita correttamente per garantire la funzionalità.

Illustrazione	Fase di accumulo
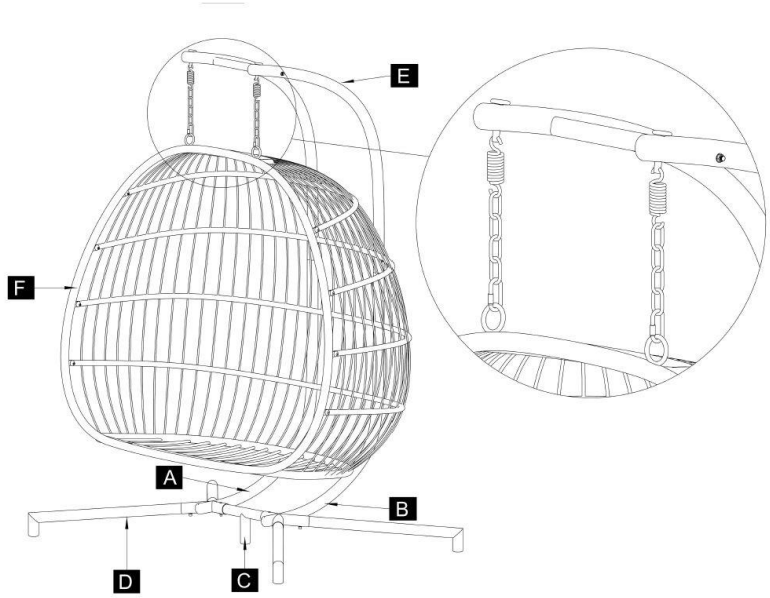	**Fase 7:** Prendere il cestello **(F)** e posizionarlo sui bracci **(E)**.
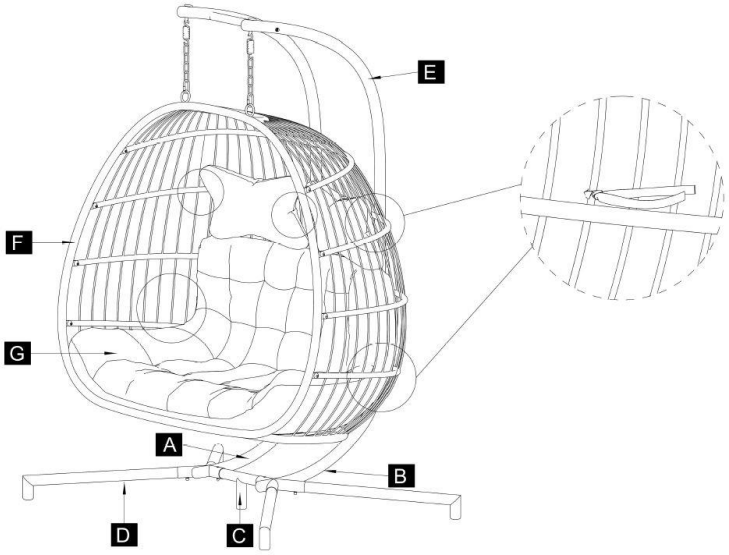	**Fase 8:** collocare il cuscino **(G)** nel cestello **(F)**. Assicurarsi che il cuscino sia in posizione e ben annodato sul retro.

6. Applicazione

6.1. Istruzioni di sicurezza

Le seguenti informazioni sulla salute e sulla sicurezza devono essere lette attentamente.

Rischio di lesioni
La manipolazione impropria durante il funzionamento può provocare lesioni



- Non utilizzare un prodotto danneggiato.
- Non apportare modifiche al prodotto.
- Il prodotto non è un giocattolo per bambini, una parete da arrampicata o un'attrezzatura sportiva. I bambini non possono giocare con il prodotto.
- **Rischio di schiacciamento!** Le dita possono essere schiacciate se non si fa attenzione.
- Controllare il fissaggio a intervalli regolari.

Rischio di danni



- Per evitare danni, tenere gli animali domestici lontani dal prodotto.

6.2. Messa in servizio iniziale

Controllare che il prodotto non sia danneggiato prima di utilizzarlo per la prima volta. Il prodotto può essere utilizzato solo se non è danneggiato.

6.3. Operazione

Controllare prima di utilizzare il prodotto,

- la condizione corretta.
- che tutti i dispositivi di fissaggio siano serrati.
- che la funzione della molla è data.
- che il cestello sia montato correttamente.

6.4. Posizione di stoccaggio



- Durante la stagione invernale, conservare il prodotto e i suoi accessori in un luogo asciutto, ben ventilato e il più possibile protetto dalle intemperie.
- Per riporre il prodotto, tirare la copertura antipioggia.

7. Risoluzione dei problemi

Se durante il funzionamento si verificano i seguenti guasti, verificarne le cause utilizzando la tabella seguente. Se il guasto non può essere risolto con le misure elencate, mettere il prodotto fuori servizio.

Errore	Possibile causa	Soluzione
Lo stativo traballa o oscilla	- Il prodotto si regge su superfici irregolari	- Posizionare il prodotto su una superficie piana
	- Le viti di fissaggio si sono allentate	- Serrare le viti di fissaggio
Il prodotto è appeso male	- La molla è sganciata	- Controllare e montare la molla
	- La catena con moschettone non è agganciata in modo uniforme	- Fissare la catena con moschettoni della stessa lunghezza

Se si verifica un altro problema con il prodotto, si prega di contattarci.

8. Manutenzione e cura

8.1. Istruzioni di sicurezza

Rischio di lesioni
L'uso improprio durante il funzionamento può causare lesioni



- Pulire le superfici con un panno umido e un detergente delicato. Non utilizzare detergenti aggressivi o ad alta pressione per la pulizia.
- Osservare anche le istruzioni del produttore del detergente.

9. Smontaggio

9.1. Istruzioni di sicurezza

Rischio di lesioni
La manipolazione impropria durante lo smontaggio può provocare lesioni.



- Il prodotto ha un peso elevato e grandi dimensioni; per lo smontaggio sono necessarie almeno 2 persone.
- Assicurare il prodotto contro la caduta prima di smontarlo.

Lo smontaggio del prodotto deve essere eseguito in ordine inverso rispetto al montaggio. (**vedi capitolo Montaggio**)

10. Smaltimento dei rifiuti



- Smaltire il prodotto e tutti i componenti in conformità alle norme locali e specifiche del Paese per evitare danni all'ambiente.
- I nostri imballaggi sono realizzati con materiali ecologici. Possono essere riciclati e quindi fungono da preziose materie prime. Smaltire il materiale di imballaggio (cartone, imballaggi sporchi, ecc.) separatamente e in modo professionale, in conformità alle normative nazionali vigenti.
- Contattare il produttore in caso di dubbi sullo smaltimento.
- È inoltre possibile ottenere informazioni sul corretto smaltimento presso i centri di smaltimento locali.

Home Deluxe GmbH
Schanzeweg 2
32312 Lübbecke
Germania
Tel: +49 (0)5743 6181-0
www.home-deluxe-gmbh.de

GA-355-00-LOMA
2024/12